TX465S

Haut-parleurs kit Ø16,5cm (6.5“) 4Ω 80W RMS

Dimensions

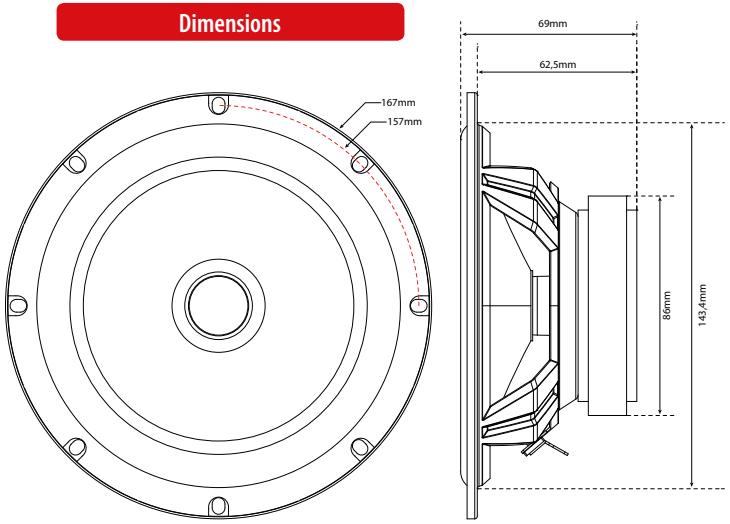

- Membrane papier recouverte de particules de sable plaquées argent.
- Tweeter 25mm dôme soie à aimant neodymium
- Ogive de mise en phase alu
- Bobine Till 25mm pour un refroidissement efficace et un son Hifi
- Structure magnétique XXL
- Suspension caoutchouc
- Très forte tenue en puissance
- Écoute douce et musicale

Produit complémentaire

TX2275, TX2450

Caractéristiques

- Haut-parleurs kit 2 voies
- Diamètre du woofer : 16,5cm (6.5“)
- Diamètre du tweeter dôme soie : 25mm
- Puissance Peak : 320W
- Puissance RMS : 80W
- Sensibilité : 93,5dB/2,83v/1m
- Impédance : 4Ω
- Réponse : 45Hz - 25000Hz
- Profondeur : 63mm
- Grilles incluses

mtxaudio.fr
cartel.fr
facebook.com/MTXFrance
twitter.com/MTXFrance