TR69C

Haut-parleurs coaxiaux Ø16x23cm (6x9") 4Ω 80W RMS

Dimensions

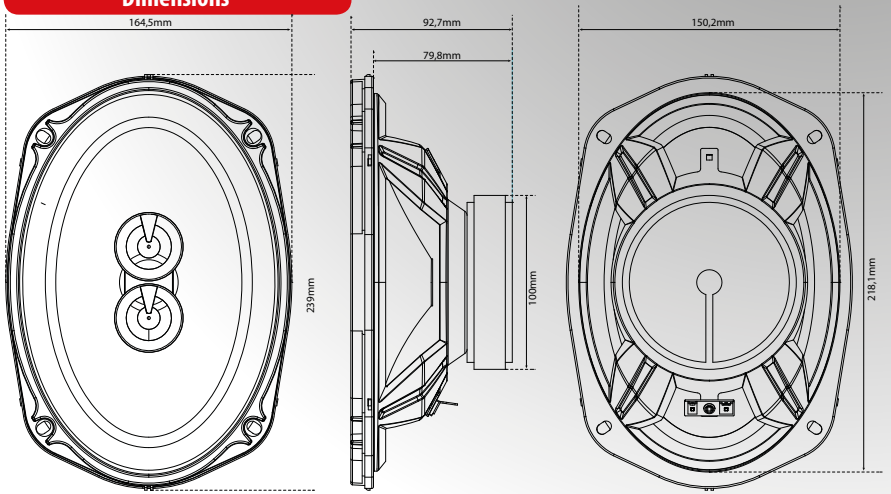

- Membrane Polypropylène injecté electroplaquée et brossée
- Logos découpés au laser pour une finition parfaite
- Double tweeter à aimant strontium avec pièce de mise en phase
- Bobine Aluminium 25mm pour un refroidissement efficace
- Gilles incluses
- Suspension caoutchouc
- Forte tenue en puissance
- Écoute douce et musicale

Caractéristiques

- Haut-parleurs coaxiaux 3 voies
- Diamètre : 16x23cm (6x9")
- Puissance Peak : 320W
- Puissance RMS : 80W
- Sensibilité : 93,5dB/2,83v/1m
- Impédance : 4Ω
- Réponse : 24Hz - 22000Hz
- Profondeur : 79,8mm
- Grilles incluses

mtxaudio.fr
cartel.fr
facebook.com/MTXFrance
twitter.com/MTXFrance