TR65C

Haut-parleurs coaxiaux Ø16,5cm (6.5“) 4Ω 65W RMS

Dimensions

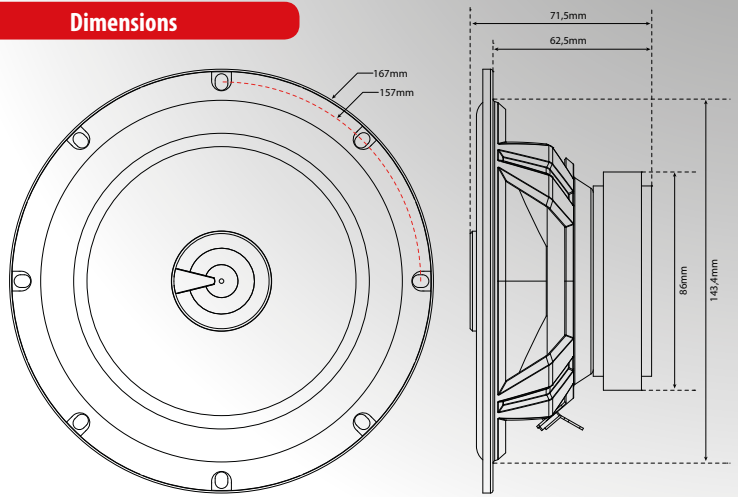

- Membrane Polypropylène injecté electroplaquée et brossée
- Logos découpés au laser pour une finition parfaite
- Tweeter 13mm en Mylar avec pièce de mise en phase
- Bobine Aluminium 25mm pour un refroidissement efficace
- Suspension caoutchouc
- Écoute douce et musicale

Caractéristiques

- Haut-parleurs coaxiaux 2 voies
- Diamètre : 16,5cm (6.5“)
- Puissance Peak : 260W
- Puissance RMS : 65W
- Sensibilité : 92,5dB/2,83v/1m
- Impédance : 4Ω
- Réponse : 48Hz - 22000Hz
- Profondeur : 62,5mm
- Grilles incluses

mtxaudio.fr
cartel.fr
facebook.com/MTXFrance
twitter.com/MTXFrance