TR275

Amplificateur 2 canaux classe-AB 220W RMS avec filtre actif

Produits complémentaires

EBC en option (Ref : EBC-1)

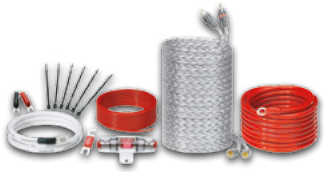

ZNX8K

Caractéristiques

- Amplificateur 2 canaux Classe-AB large bande
- Puissance certifiée CEA2006 :
  - 2x110W RMS @ 2Ω et THD+N ≤1%
  - 2x75W RMS @ 4Ω et THD+N ≤1%
  - 1x220W RMS ponté @4Ω et THD+N ≤1%
- Filtre actif :
  - Passe Haut (HPF) 12dB/oct 80Hz
  - Passe Bas (LPF) 12dB/oct 80Hz
- Rapport Signal/Bruit (1 Watt) : > 74dB
- THD+Noise (Distortion) (1 Watt) : ≤ 0,18%
- Réponse en fréquence (±1dB) : 10Hz-60000Hz
- Niveau de sensibilité : 200mV à 6V
- Dimensions : 142x134x51mm
- Entrées haut-niveau
- Télécommande EBC en option (EBC-1)

Ampli Classe-AB large bande pour haut-parleurs et subwoofer

Mode ponté possible pour amplifier un subwoofer ou un caisson

Optimisé pour une charge de 2Ω en stéréo et 4Ω en mono

Filtre actif passe-haut et passe-bas 12dB/Oct pour HP ou sub

Construction tout aluminium

Utilisation optimale avec RTE12AS, RTE12AV, RTF10AS, TR12AV, RT10AS, RT12AV

Commande EBC en Option (sous la référence EBC-1)

Exemples d'utilisation

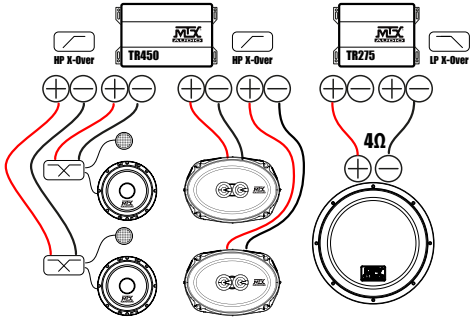

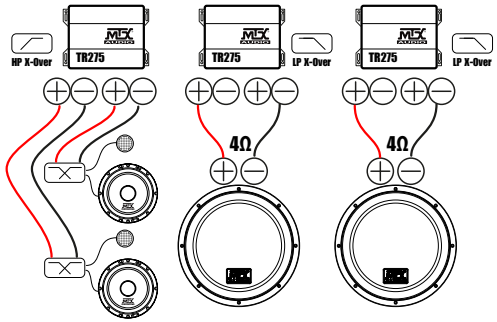

mtxaudio.fr
cartel.fr
facebook.com/MTXFrance
twitter.com/MTXFrance